UTIFORM

BOOM

UF36ZX4-140

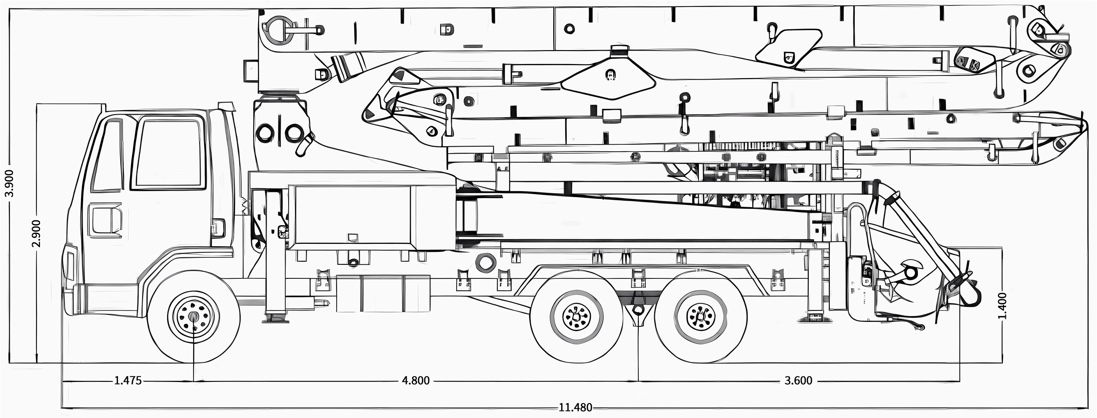

La UF36ZX4-140 de Utiform es un clásico de nuestro sector que ofrece productividad y fiabilidad al mejor precio del mercado.
Ideal para Plantas de Hormigón, autómos, gracias a su gran competitividad para empresas que trabajan en zonas rurales.
Altamente validada.

Su chasis atornillado, proporciona una flexibilidad excepcional, reduciendo tensiones y fisuras para una vida útil prolongada.
Gracias a su circuito hidráulico abierto, el flujo de aceite continuo se mantiene a la temperatura óptima, evitando roturas y desgastes prematuros.
La señal de cambio en los cilindros, gestionada por un sistema pilotado, asegura un bombeo suave y silencioso, preservando la integridad de la bomba.
Además, su sistema independiente para el cambio de valvula S en la tolva facilita la detección de fallos y averías futuras.
La UF36ZX4-140 de Utiform cuenta con un sistema de accionamiento manual en las electro-valvulas de bombeo, garantizando continuidad y una eficiencia real.
Todos sus dispositivos y mecanismos están diseñados para un mantenimiento sencillo y un manejo intuitivo, asegurando un funcionamiento óptimo en cada proyecto.

Diagrama de despliegue

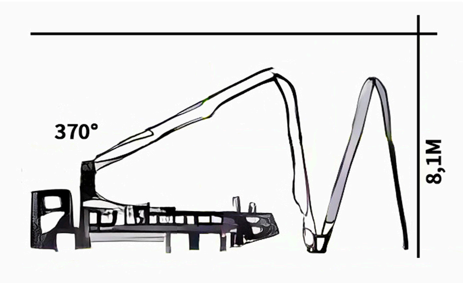

Diagrama de Patas Estabilizadoras

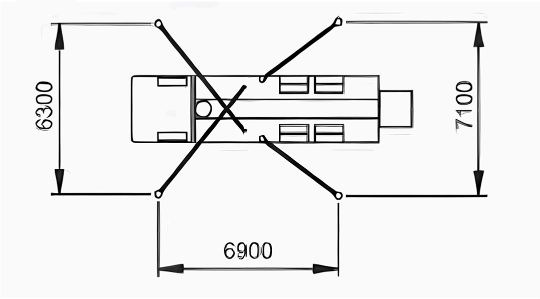

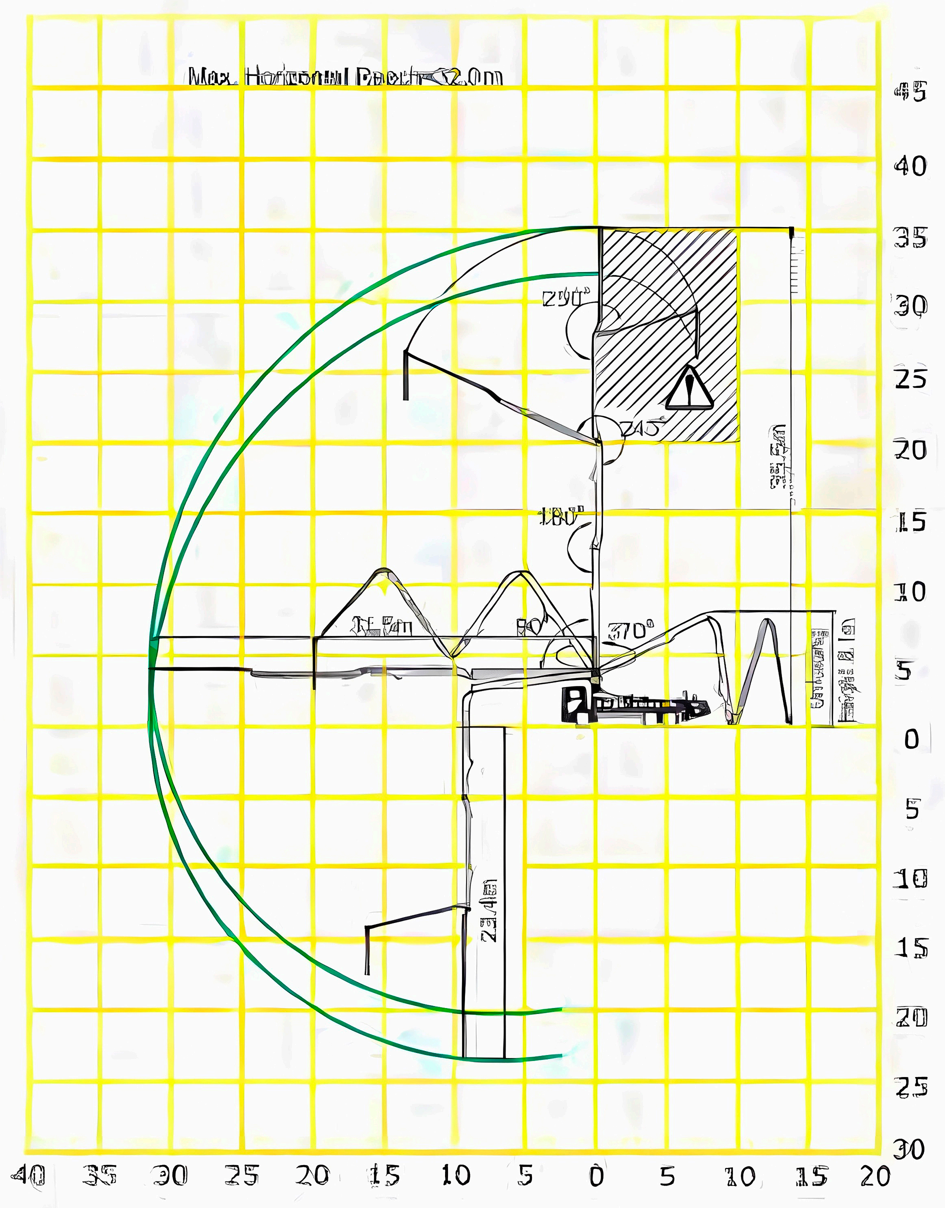

Unidad de Bombeo-Especificaciones

Salida máxima	140 m3/h
Presión del hormigon	82 bar
Carrera por minuto	30/min
Cilindro de entrega	200Dn
Longitud de carrera	1.400 mm
Válvula S	S2018
Presión del sistema hidráulico	350 Bar
Modelo de la bomba hidráulica	A11V0260 (Rexroth)
Tipo de circuito hidráulico	ABIERTO
Tamaño máximo de agregados	40mm
Capacidad de tolba	600 L
Presión de la bomba de agua	20 Bar
Capacidad del depósito de agua	500 L

Especificaciones de la Pluma

Número de brazos articulados	4
Tipo de pliegue	Plegado en Z
Alcance vertical	36M
Alcance horizontal	32M
Alcance de profundidad	23,4M
Altura de despliegue	8,1M
Sección de articulación	370º/180º/245º/250º
Rotación	370
Linea de entrega	125 mm
Longitud final de la manguera	4M
Control de pluma proporcional	SI
Extensión de estabilizadores delanteros	6,3M
Extensión de estabilizadores traseros	7,1M

PARA + INFORMACIÓN

WWW.UTIFORMEUROPA.COM